WEWNĘTRZNA ROLETA PCV, METAL, BOX

Pomiar

Montaż nad wnęką

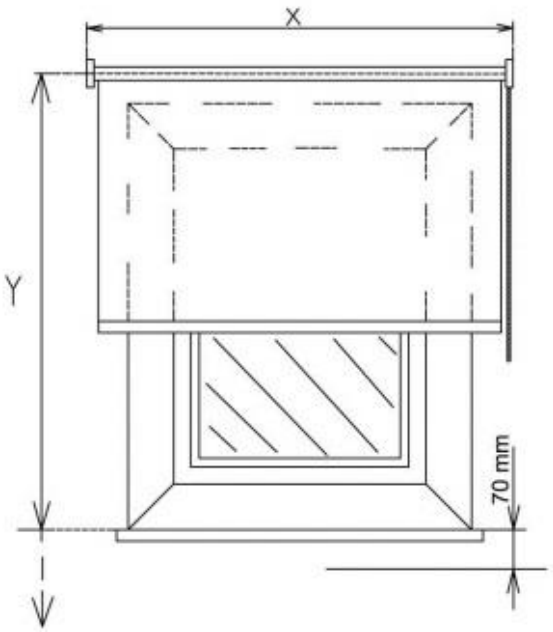

Montaż we wnęce

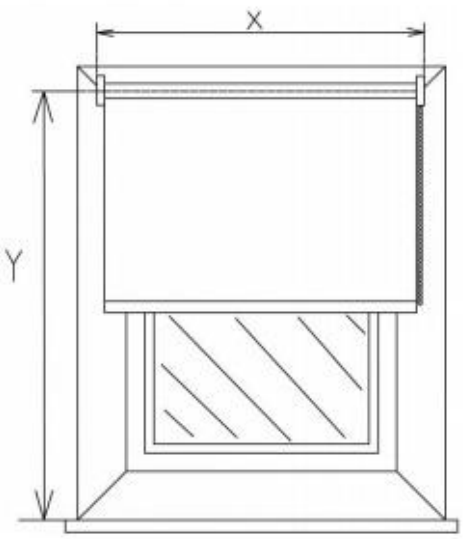

Roleta może być montowana we wnęce lub nad wnęką. Może być montowana na sufit, na ścianę / na ramę okna.

Szerokość i wysokość rolety mierzymy następująco:

X .... szerokość :

a) montaż nad wnęką – montaż do sufitu lub do ściany

Zaleca się w zamówieniu podać wymiar o 200 mm większy niż szerokość zmierzonego otworu.

b) montaż we wnęce - do ościeży

Mierzymy szerokość wnęki, do której będą montowane rolety. W zamówieniu należy podać wymiar o -5 mm aż -10 mm mniejszy niż szerokość zmierzonego otworu.

c) montaż we wnęce – na ramie okna

Przy montażu na ramie okna mierzymy szerokość górnego profilu włącznie z bocznymi uchwytami montażowymi. W zamówieniu należy podać całkowitą szerokość górnego profilu włącznie z uchwytami montażowymi. Szerokość tkaniny rolety jest mniejsza niż szerokość profilu górnego – patrz tabela poniżej. Przy pomiaru należy zwrócić uwagę na to, aby wiszącej tkaninie rolety nie było przeszkodą okucie i klamka okna, jak również aby można było swobodnie otwierać okno, a ościeże nie broniły w pawidłowym montażu uchwytów bocznych – patrz wymiary uchwytów bocznych,

Y .... (wysokość)

Mierzymy całkowitą wysokość włącznie z profilem górnym

Tabela informacyjna:

Wielkość w mm do obliczeń rzeczywistej szerokości tkaniny rolety w stosunku do całkowitej szerokości rolety:

	Rolety tekstylne PCV	**Rolety tekstylne duo PCV metal**	**Rolety tekstylne metal**	**Rolety tekstylne metal silnik**	**Rolety tekstylne box**	**Rolety tekstylne duo box**
rura nawojowa 28	szerokość – 30 mm	szerokość – 37 mm	szerokość – 37 mm	szerokość – 37 mm	szerokość – 30 mm	szerokość – 37 mm
rura nawojowa 42	szerokość – 32 mm	szerokość – 39 mm	szerokość – 39 mm	szerokość – 43 mm	-	-
rura nawojowa 50	szerokość – 32 mm	szerokość – 39 mm	szerokość – 39 mm	szerokość – 43 mm	-	-

Rozmiar uchwytów bocznych (montażowych) :

Rura nawojowa 28 : wysokość 45mm, głębokość 60mm

Rura nawojowa 28 - box : wysokość 70mm, głębokość 70mm

Rura nawojowa 42 lub 50 : wysokosc 60mm, głębokość 80mm

Standardowe rozmiary rolet PCV, metal, box

Tkaniny z gramaturą 170 g/m²	**Min. szerokość (mm)**	**Max.szerokość (mm)**	**Max. wysokość (mm)**	**Max. powierzchnia (m²)**
rura nawojowa 28	300	2000	3000	6
rura nawojowa 42	700	3000	3920	11,8
rura nawojowa 50	700	3500	5000	17,5

Tkaniny z gramaturą 171g/ m² – 260 g/ m²	**Min. szerokość (mm)**	**Max.szerokość (mm)**	**Max. wysokość (mm)**	**Max. powierzchnia (m²)**
rura nawojowa 28	300	2000	2200	4,4
rura nawojowa 42	700	3000	2560	7,7
rura nawojowa 50	700	3500	3960	13,9

Tkaniny z gramaturą 261/ m² – 365 g/ m²	**Min. szerokość (mm)**	**Max.szerokość (mm)**	**Max. wysokość (mm)**	**Max.powierzchnia (m²)**
rura nawojowa 28	300	2000	1570	3,14
rura nawojowa 42	700	3000	1830	5,5
rura nawojowa 50	700	3500	2820	9,9

Tkaniny DZIEŃ/NOC	**Min. szerokość (mm)**	**Max. szerokość (mm)**	**Max. wysokość (mm)**	**Max.powierzchnia (m²)**
rura nawojowa 28	300	2000	2000*/1400**	3,6*/2,5**
rura nawojowa 42	700	2200	2500	5,5
rura nawojowa 50	700	2200	2500	5,5

* grubość tkaniny =< 0,35 mm (tkanina CORFU 110g/m²);

** grubość tkaniny =< 0,55 mm (tkanina CYPRUS 167g/m²)

Dodatkowe informacje:

Określenie maksymalnych rozmiarów rolety (szerokość, wysokość, powierzchnia) zależy od rodzaju tkaniny (ewent. jej gramatury i rozmiarów)

Długość sterowania: Jeżeli w zamówieniu nie zostanie wybrana indywidualna długość łańcuszka, rolety dostarczymy z łańcuszkiem o długości 2/3 wysokości całej rolety.

W przypadku tkanin DZIEŃ/NOC długość łańcuszka równa się długości całej rolety.

Montaż

Montaż należy przeprowadzać zgodnie z niniejszą instrukcją, aby uniknąć niepotrzebnych błędów przy montażu lub innych niedogodności z nim związanych.

Narzędzia do montażu

- metr
- poziomnica
- wiertarka elektryczna i wiertła
- wiertarka akumulatorowa
- uchwyt magnetyczny, bity PZ2
- młotek
- wkręty, kołki rozporowe

Kontrola

- Przed montażem zalecamy przeprowadzenie kontroli wszystkich części przy dostawie towaru, co zapobiegnie ewentualnym problemom. Ewentualne braki lub zastrzeżenia dotyczące montażu lub samej rolety należy zgłaszać producentowi.

Montaż własny z profilem montażowym:

U rolet PCV i METAL z profilem montażowym roleta zostanie dostarczona w stanie zmontowanym fabrycznie. Podczas montażu konieczne jest jedynie umieszczenie klipsów montażowych na ścianie / ramie okna lub na suficie, do których należy wpiąć roletę. Następnie pozostaje tylko sprawdzenie dolnej pozycji końcowej i ogólnej funkcjonalności.

Ilość klipsów montażowych

Szerokość rolety (mm)	Ilość klipsów (szt)
0 – 900	2
900 – 1600	3
1600 - 2200	4

Pierwszy klips montażowy musi znajdować się w odległości 40 - 50 mm od krawędzi rolety.

Montaż z profilem montażowym:

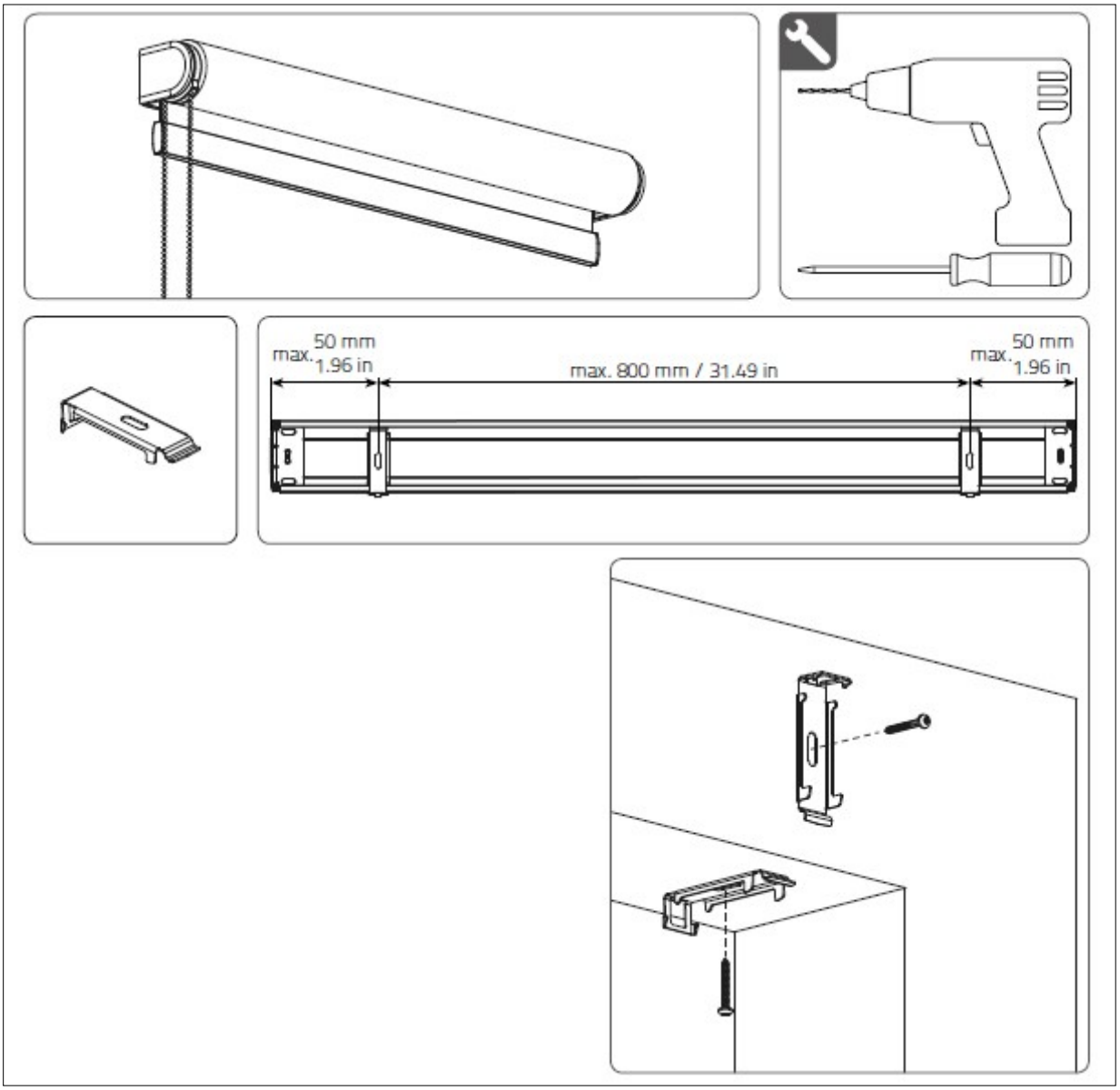

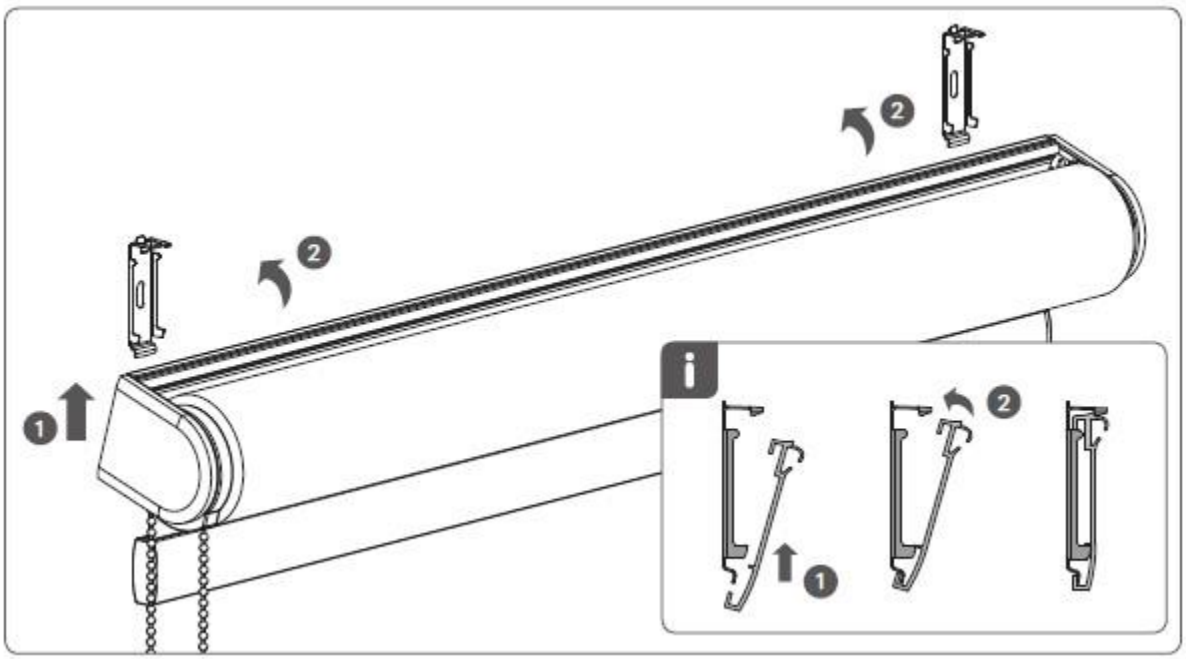

Demontaż:

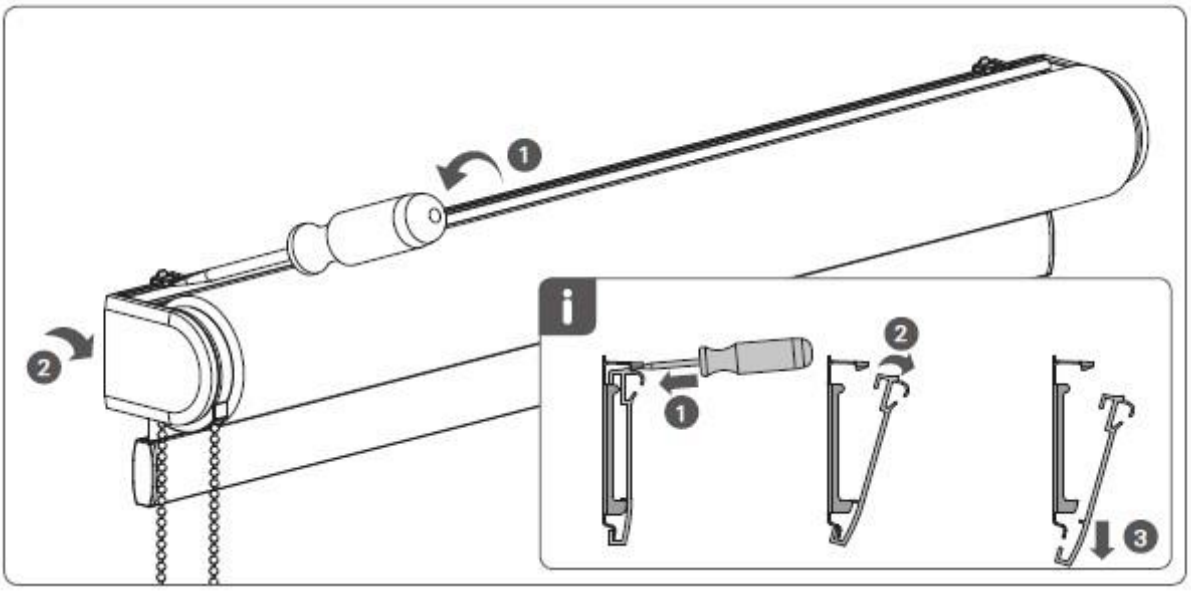

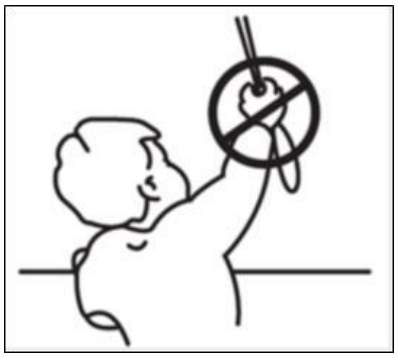

UWAGA!!!

Według normy EN 13120:2014 rolety muszą być montowane według następującej instrukcji:

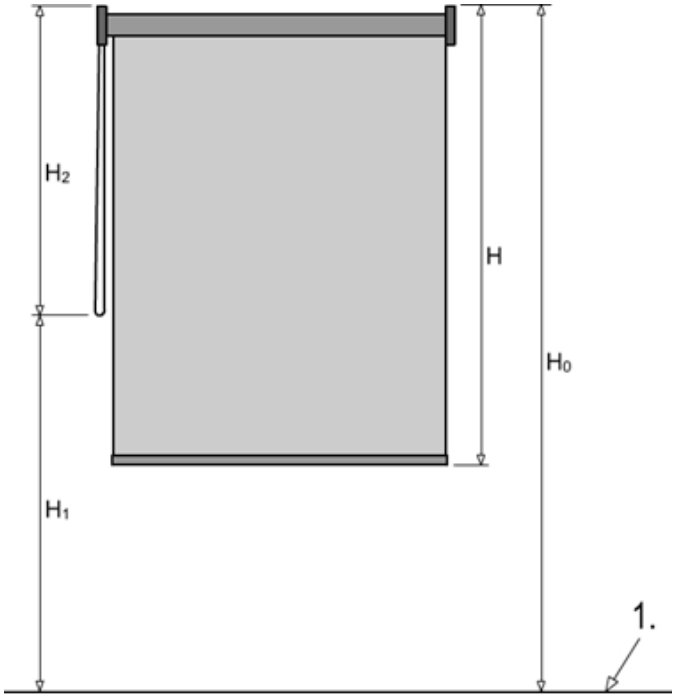

W przypadku zastosowania samorozpinającego łącznika łańcuszka długość łańcuszka musi być ograniczona w następujący sposób:

1) Jeżeli wysokość montażowa (H0) nie jest podana, długość łańcuszka (H2) będzie mniejsza lub równa 2/3 wysokości rolety (patrz obrazek 1): H2 ≤ 2/3 H.

2) Jeżeli wysokość montażowa (H0) jest podana, odległość od podłogi do łańcuszka (H1) będzie minimalnie 0,6 m: H1 > 0,6 m.

Mechanizm samorozpinający powinien ulec rozpięciu w ciągu 5 sekund, jeżeli pętla będzie poddana obciążeniu większemu niż 6kg.

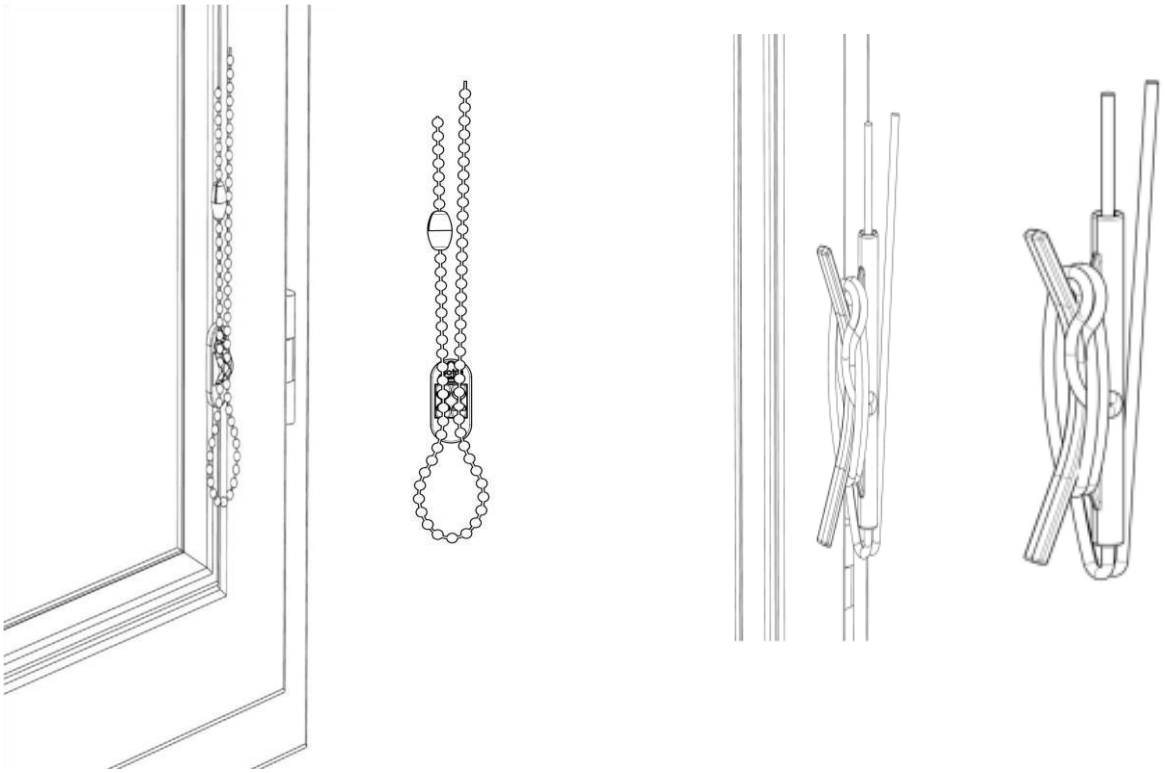

W przypadku zastosowania nawijaka rolety muszą spełniać następujące wymagania.

w pozycji całkowicie rozłożonej długość sznurka (sznurek) musi być ograniczona (nawijak musi być umieszczony w następujący sposób):

Jeżeli wysokość montażowa (H0) nie jest podana, a

i) Jeżeli wysokość rolety (H) jest mniejsza lub równa 2,5 m, długość sznurka (sznurek) (H2) musi być mniejsza lub równa 1 m (patrz obrazek): H2 ≤ 1 m.

ii) Jeżeli wysokość rolety (H) jest większa niż 2,5 m, długość sznurka (sznurek) (H2) musi być mniejsza lub równa wysokości rolety minus 1,5 m (patrz obrazek): H2 ≤ H - 1,5 m.

Jeżeli wysokość montażowa (H0) jest podana, odległość od podłogi do sznurka (sznurek) (H1) musi być minimalnie 1,5 m (patrz obrazek): H1 > 1,5 m