SCREEN GW

1. POMIAR

Screenowa roleta SCREEN GW może być montowana we wnęce lub nad wnęką, do sufitu lub na ścianę.

Szerokość i wysokość mierzymy następująco:

š …… (szerokość)

a) montaż we wnęce

Pomiaru należy dokonać w trzech miejscach. W zamówieniu należy podać najmniejszy ze zmierzonych wymiarów.

b) montaż nad wnęką

W zamówieniu należy podać szerokość otworu, który mabyć zacieniony.

Wymiary nad limit należy konsultować z producentem.

v …… (wysokość)

Mierzymy całkowitą wysokość włącznie z profilem górnym.

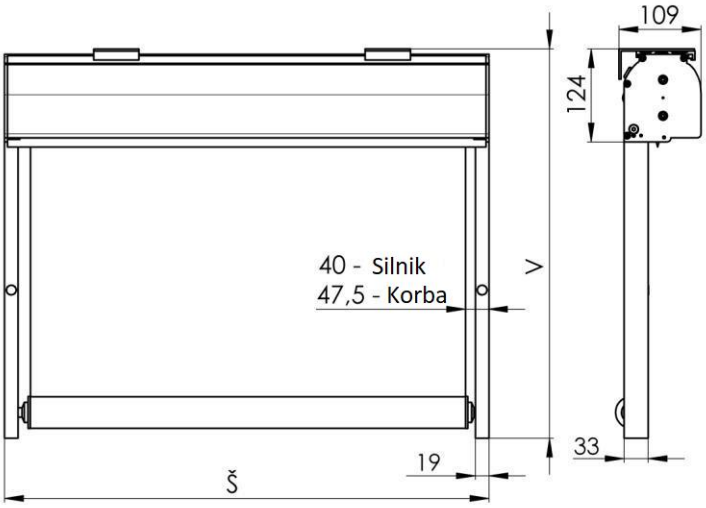

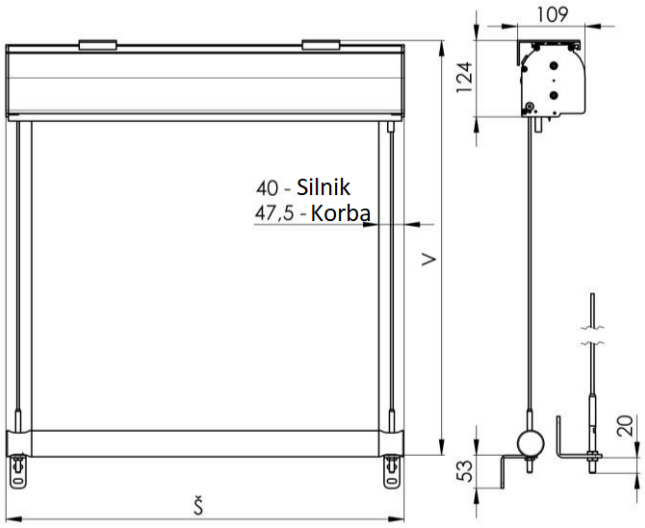

Rozmiary nad limit należy konsultować z producentem.

KOLOR:

Kaseta i prowadnice boczne:

- Wersja standardowa: RAL 9006 (srebrny jasny), RAL 9007 (srebrny ciemny), RAL 7016 (szary antracyt)
- Inne kolory z wzorniku RAL

Plastikowe elementy nie mogą być pomalowane

2. ZAKRES STOSOWANIA

Montaż należy przeprowadzać zgodnie z niniejszą instrukcją, aby uniknąć niepotrzebnych błędów przy montażu lub innych niedogodności z nim związanych.

Roleta może być montowana zarówno na zewnątrz jak i wewnątrz budynku. Napęd jest chroniony przed wilgocią, stopień ochrony IP44. Roleta nie jest przeznaczona do użytku w atmosferach potencjalnie wybuchowych. Przełącznik powinien być umieszczony wewnątrz budynku. Możliwe jest zainstalowanie przełącznika na zewnątrz, ale tylko z odpowiednią ochroną zapobiegającą pronikaniu wody i z odpowiednią ochroną wszystkich elementów elektrycznych.

Zasilanie:

- Sieć 230 V przemien.
- Częstotliwość 50–60 Hz
- Tolerancja wahań napięcia ± 10 %
- Emitowany hałas poniżej 70 dB

Warunki pracy

- Temperatura otoczenia -5 aż +50 °C
- Wilgotność względna aż 5 g/m3 i 75 % (klasa I2)
- Warunki atmosferyczne E11, E12, E14, E15 według normy EN 13561
- Odporność na wiatr *
- Wersja zmotoryzowana - klasa 3 Beauforta stopień 6 (do 49 km/h)
- Wersja korbowa - klasa 0 - 2 (w zależności od modelu)

* W przypadku montażu na zewnątrz zaleca się, aby w przypadku niekorzystnych warunków atmosferycznych zwinąć roletę do kasety. U rolet z napędem zaleca się zastosowanie czujnika wiatru, który automatycznie zwija roletę do kasety.

2.1 WYMAGANIA DOTYCZĄCE OBSŁUGI

Wszystkie opisane czynności dotyczące montażu, konserwacji i obsługi wyłączników krańcowych napędu powinny być wykonywane przez profesjonalną firmę monterską. Codzienna obsługa rolet może być wykonywana bez ograniczeń.

3. OPIS TECHNICZNY

System SCREEN GW jest dostępny w wersji z napędem elektrycznym i sterowaniem korbowym.

Konstrukcyjne części rolety można zdefiniować w następujący sposób:

Część mechaniczna składa się z wytłaczanej aluminiowej (zwijającej) rury nawojowej do której na jednym końcu (w lewo lub w prawo) jest włożony napęd, a z drugiej strony jest włożona pokrywa osi. Napęd i pokrywa osi są montowane na obejmy boczne (na uchwyty u rolet bez kasety lub na prowadnice u rolet z kasetą). Tkanina rolety przymocowana jest za pomocą plastikowego pręta włożonego do kieszeni z tkaniny, a następnie, włożonego do szpary w rurze nawojowej. Napęd pracuje współosiowo i wytwarza siłę potrzebną do pociągnięcia tkaniny. Napęd jest aktywowany za pomocą odpowiedniego przełącznika, pilota zdalnego sterowania lub interfejsu z elektrycznym systemem sterowania. W zależności od rodzaju tkaniny i jej ciężaru wybiera się odpowiedni moment obrotowy napędu.

- **Prowadzenie linkowe:** prowadnice linkowe 19-żyłowa linka o średnicy Ø 4 mm ze stali nierdzewnej (AISI 316), razem z wytłoczoną końcówką ze stali nierdzewnej i uchwyt ze stali nierdzewnej ASIS 316 do montażu na ścianę. Końcówki dolnej belki obciążającej, które utrzymują tkaninę (tkanina nie jest prowadzona) są założone na linkę
  Prowadnice GC20: prowadnice z wytłaczanego aluminium, w których porusza się dolna belka obciążająca utrzymująca tkaninę (tkanina nie jest prowadzona).
- Napęd rurowy 230 V / 50 Hz M50 z górnym / dolnym wyłącznikiem krańcowym i kablem sieciowym, bezpiecznikiem termicznym i stopniem ochrony IP44. Przełącznik klawiszowy nie wchodzi w skład zestawu.
- lub korbowy mechanizm podnoszenia z przekładnią kardana umożliwiający sterowanie pod różnym kątem.
- Rura nawojowa z wytłaczanego aluminium z otworem do mocowania tkaniny
- Kaseta kryjąca z wytłaczanego aluminium ze zdejmowaną pokrywą i aluminiowymi bokami.
- Dolna belka obciążająca z wytłaczanego aluminium z zaślepkami z PCV.
- Tkanina – zastosowana tkanina jest powlekana lub laminowana dla większej sztywności, ułatwienia montażu na rurze nawojowej oraz zapewnienia odpowiedniego nawijania, a także lepszej równości tkaniny.

4. OGÓLNE WYMAGANIA DOTYCZĄCE BEZPIECZEŃSTWA

Montaż i okablowanie rolety mogą byc wykonywane wyłącznie przez profesjonalne firmy monterskie. Każde wniknięcie do instalacji elektrycznej, nawet małe, wymaga interwencji elektryka. Wadliwe okablowanie, nieprawidłowy montaż lub jakakolwiek naprawa, modyfikacja lub zmiana dokonana przez nieupoważnioną osobę powoduje utratę gwarancji. Zaleca się stosowanie tylko oryginalnych akcesoriów lub części zamiennych. Nasze rolety przeznaczone są do użytku wyłącznie z oryginalnymi akcesoriami.

PODCZAS MONTAŻU

- Montażu może dokonać wyłącznie osoba upoważniona, która będzie przestrzegać następujących zasad
- Przed rozpoczęciem montażu należy skontrolować miejsce instalacji pod względem obecności kabla elektrycznego i określić niezbędne środki ostrożności, aby uniknąć bezpośredniego lub pośredniego kontaktu z elementami pod napięciem.
- Jeżeli montaż wymaga, aby osoba montująca pracowała na wysokości większej niż 2 m nad ziemią, konieczne jest dodatkowe zabezpieczenie, za pomocą barierek montowanych na wszystkich otwartych stronach stanowiska pracy (platformy, tarasy, rusztowania, balkony itd.). Jeżeli zastosowanie takich środków nie jest możliwe, należy zastosować odpowiednie środki do ochrony indywidualnej. Montaż rusztowań i platform musi być przeprowadzana przez osoby upoważnione (wyspecjalizowani wykonawcy) zgodnie z obowiązującymi przepisami. Na rusztowaniach bez poręczy zawsze należy pracować w szelkach bezpieczeństwa.
- W przypadku montażu na zewnątrz budynku nie może zasilanie urządzeń przenośnych przekroczyć 230 V a do użytku w wilgotnych i bardzo wilgotnych warunkach lub w kontakcie z dużymi metalowymi przedmiotami, zasilanie urządzenia nie może przekroczyć 50 V. Bezpieczne napięcie można uzyskać z zastosowaniem transformatorów odpowiadających normie europejskiej IEC 14-16.

- Należy zachować szczególną ostrożność w przypadku, gdy wiercony element musi byc podtrzymywany ręką. W przypadku wiertarek przenośnych, ważne jest, aby trzymać narzędzie w taki sposób, aby środek ramienia znajdował się w jednej lini z osią narzędzia.

W CZASIE UŻYTKOWANIA

OSTRZEŻENIE: Nie zostawiaj w obszarze pracy rolety żadnych przedmiotów. Przed uruchomieniem należy dać ręce mimo zasięg kasety.

- Nie pozwalaj dzieciom bawić się urządzeniami sterującymi. Piloty należy trzymać poza zasięgiem dzieci.
- Regularnie sprawdzaj rolete pod kątem odkształceń, nadmiernego zużycia lub innych uszkodzeń.
- Nie używaj rolety podczas konserwacji (np. mycia okien).
- W przypadku korzystania z automatycznych systemów sterowania (np. czujnik słońca / wiatru) należy odłączyć przewód zasilający przed wykonaniem konserwacji.
- Wymuszenie ruchu rolety może spowodować jej uszkodzenie.
- Regularnie sprawdzaj prawidłowe działanie rolety.
- Nie używaj rolety jeśli wymaga konserwacji.

5. ROZPAKOWANIE

Roleta SCREEN GW jest dostarczana w stanie częściowo zmontowanym, tylko prowadnice lub linki prowadzenia bocznego, akcesoria i uchwyty sufitowe są pakowane oddzielnie. Po wyjęciu z opakowania należy sprawdzić czy roleta ma wszystkie komponenty, czy nie zostały uszkodzone jej części (prowadnice itd.) W przypadku stwierdzenia braków lub oszkodzeń **nie używaj rolety** i skontaktuj się ze sprzedawcą.

UWAGA: opakowanie zawiera pudełko z akcesoriami. Wszystkie materiały opakowaniowe (worki foliowe, gwoździe, śruby, elementy drewniane itd.) są potencjalnie niebezpieczne, dlatego należy je przechowywać poza zasięgiem dzieci.

6. MONTAŻ

Montaż rolety może być przeprowadzany przez przeszkolonego pracownika, który będzie postępować zgodnie z poniższymi instrukcjami, z pełnym uwzględnieniem przepisów i bezpieczeństwa innych osob.

Główne działania obejmują:

1) przygotowanie ścian, ościeży lub innych konstrukcji do montażu;
2) montaż rolety we wnęce lub nad wnęką;
3) podłączenie zasilania;
4) nastawienie punktów krańcowych napędu i sprawdzenie poprawnego działania.

6.1 PRZYGOTOWANIE PRZED MONTAŻEM

Przed zainstalowaniem rolety należy sprawdzić miejsce montażu pod kątem równości powierzchni. Następnie należy wybrać odpowiednie śruby mocujące (rodzaj i wymiary) odpowiadające rodzajowi konstrukcji na której będzie roleta montowana (drzewo, cegła itp.)

UWAGA: niewłaściwy montaż może prowadzić do wypadków. Przestrzegaj instrukcji, aby zapobiec oderwaniu rolety od ściany lub okna. Firma Isotra a.s. nie ponosi odpowiedzialności za wady powstałe w wyniku nieprawidłowego montażu.

6.2 MONTAŻ ROLETY

Procedura montażu zależy od typu rolety:

a) Kaseta z linkami prowadzenia bocznego: najpierw przymocuj kasetę do ściany lub sufitu a następnie naciągnijć i zamocuj linki.

b) Kaseta z prowadznicami bocznymi GC20: najpierw przymocuj kasetę do ściany lub sufitu a następnie zamocuj prowadnice boczne. Kaseta z roletą może być montowana na sufit lub na przedniej powierzchni za pomocą specjalnych uchwytów mocujących.

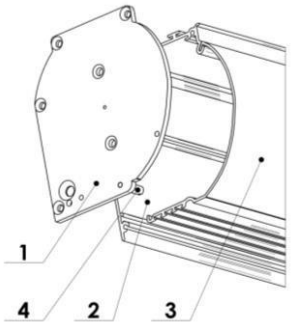

6.2.1 MONTAŻ GÓRNEJ KASETY

Kaseta górna składa się z trzech części: pokrywa boczna (1), część stała (2) i pokrywa rewizyjna (3). Jeśli konieczne jest wyjęcie rury nawojowej, dostęp do górnej kasety jest możliwy po usunięciu dwóch śrub (4) – po jednej z każdej strony i zdjęciu pokrywy rewizyjnej.

6.2.2 MONTAŻ DO SUFITU

Zaznacz położenie otworów do wiercenia, biorąc pod uwagę następujące czynniki:

- do kasety o szerokości max. 4,0 m wystarczą dwa uchwyty (6), które należy zainstalować w odległości około 15 – 20 cm od każdego końca.
- w przypadku szerszych rolet konieczne są cztery uchwyty, jeden w odległości 15 – 20 cm od każdego końca a następnie drugi w odległości 50 – 60 cm od pierwszego uchwytu

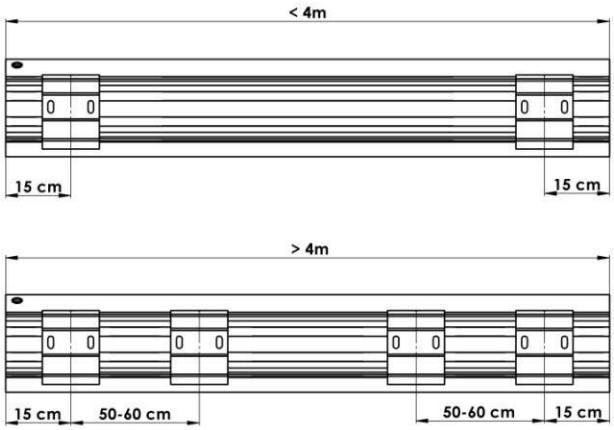

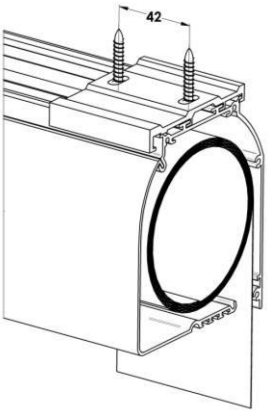

- jeśli to możliwe , odległość od ściany zależy od sposobu mocowania uchwytu, tj. położenia klinów (7):
  - klin przedni: 52 mm
  - klin tylny: 100 mm

Należy wziąć pod uwagę następujące zalecenia :

- montaż uchwytów ze śrubami mocującymi / klinami skierowanymi do pomieszczenia minimalizuje odległość między górną kasetą a tylną ścianą, ale uchwyt jest widoczny i nie jest atrakcyjny wizualnie;
- montaż uchwytów ze śrubami mocującymi / klinami z tyłu jest bardziej atrakcyjny estetycznie, ale wymaga co najmniej 5 cm przestrzeni między tylną ścianą a górna kasetą. .

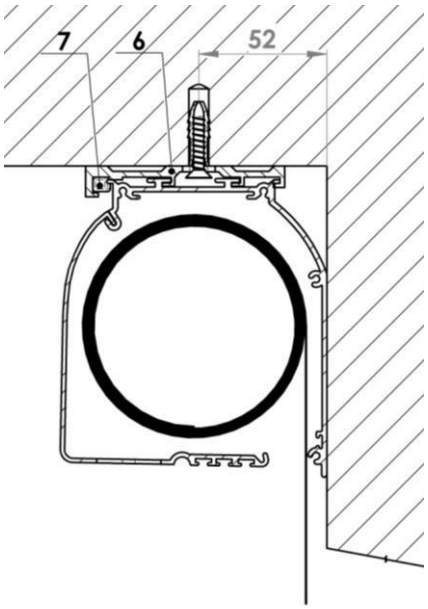

Przymocuj uchwyty (6) za pomocą śrub i komponentów odpowiednich do rodzaju konstrukcji, na której mają być przymocowane (konstrukcja metalowa, rama okna, ściana itd.) Jeśli są zastosowane cztery uchwyty, upewnij się, że są idealnie wypoziomowane ± 1 mm; można to sprawdzić przesuwając kasetę wzdłuż wnęki przed dokręceniem śrub mocujących.

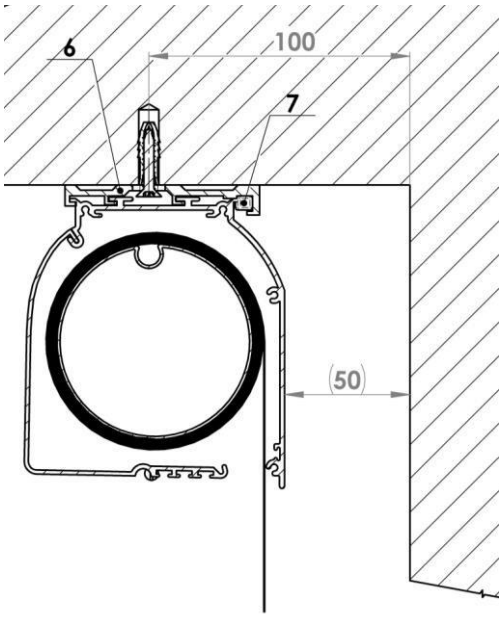

Włóż górną kasetę do uchwytów (6) i przesuwaj ją wzdłuż, aż będzie idealnie wycentrowana pośrodku skrzydła okiennego i zabezpiecz ją klinem (7).

6.2.3 MONTAŻ NA ŚCIANIE ZA POMOCĄ UCHWYTÓW KĄTOWYCH „L“, KASETA – CT105

Zaznacz położenie uchwytów kątowych „L“ i otworów do wiercenia. U górnych kaset z szerokością do 1,5 m wystarczą dwa uchwyty, które należy zainstalować w odległości około 15- 20 cm od każdego końca. W przypadku szerszych rolet konieczne są dodatkowe uchwyty, jeden w odległości 15 – 20 cm od każdego końca a następne w odległości 50 – 60 cm od pierwszego uchwytu

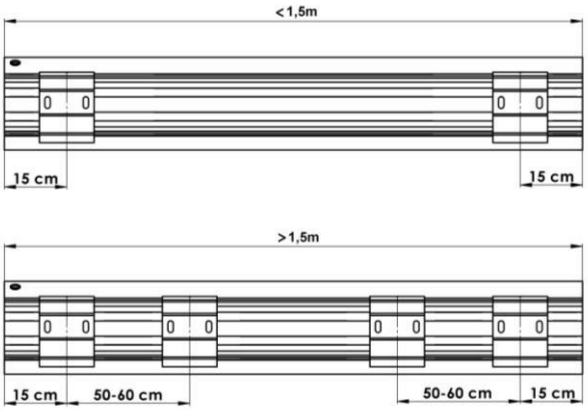

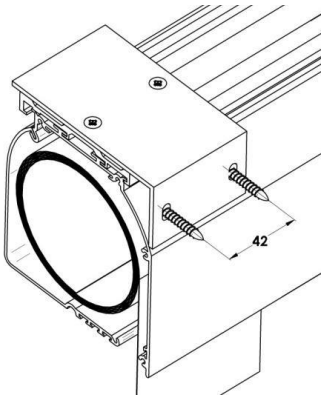

Przymocuj uchwyty za pomocą śrub i komponentów odpowiednich do rodzaju konstrukcji, na której mają być przymocowane (konstrukcja metalowa, rama okna, ściana itd.). Jeśli są zastosowane cztery uchwyty, upewnij się, że są idealnie wypoziomowane ± 1 mm; można to sprawdzić przesuwając kasetę wzdłuż wnęki przed dokręceniem śrub mocujących. Włóż górną kasetę do uchwytów i przesuwaj ją wzdłuż, aż będzie idealnie wycentrowana pośrodku skrzydła okiennego i zabezpiecz ją klinem.

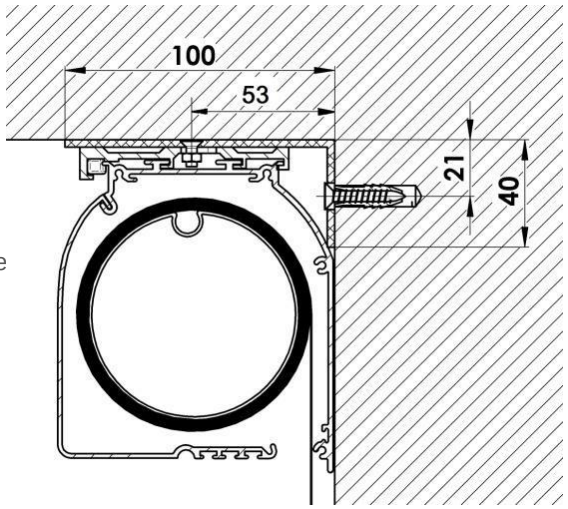

6.2.4 MONTAŻ PROWADNIC

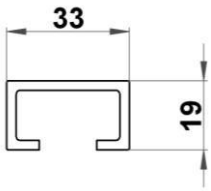

Najpierw przymocuj kasetę do sufitu / ściany a następnie zainstaluj prowadnice. Dla modelu GW dostępny jest tylko jeden rodzaj prowadnic GC20.

Prowadnice dostarczane są z otworami nawierconymi fabrycznie, według zamówienia, z przodu lub z boku.

Rozmieszczenie otworów:

- skrajne otwory są umieszczone ok. 10 cm od krawędzi
- pośrednie otwory są umieszczone od ok. 50–80 cm równomiernie wzdłuż całej prowadnicy.

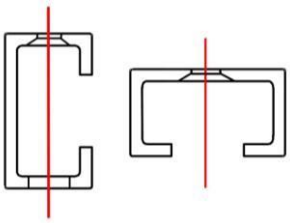

Czerwona linia wskazuje pionową oś śrub mocujących. Użyj wywierconych prowadnic jako szblonu do przenoszenia pozycji otworów na ścianę skrzydła okna. Przymocuj prowadnice do ściany za pomocą śrub i komponentów odpowiednich do rodzaju konstrukcji (konstrukcja metalowa, cement, cegła itp.)

Po zakończeniu montażu należy sprawdzić równoległość i prostopadłość prowadnic. Można to zrobić mierząc „S1“ i „S2“ lub przekątne „D1“ i „D2“. Wymiary muszą być takie same ± 2mm. Właściwe umieszczenie prowadnic jest bardzo ważne, w przeciwnym razie roleta nie będzie działać prawidłowo.
Prowadnice nawiercone z przodu są dostarczane z naklejanymi zaślepkami.

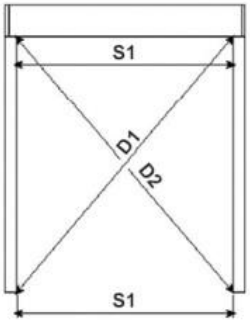

6.2.5 MONTAŻ LINEK U ROLET Z KASETĄ

Linki stalowe o średnicy Ø 4 mm są dostarczane ze wstępnie dociśniętym gwintowanym końcem i przycięte na odpowiednią długość. Konfiguracja linek może różnić się w zależności od konkretnego projektu. Po zamontowaniu kasety górnej przeprowadź linkę przez rolkę mocującą na pokrywie bocznej i zabezpiecz śrubą.

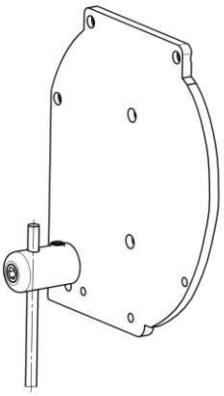

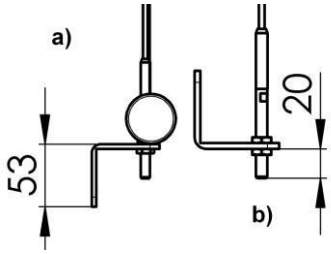

Dolne uchwyty mogą być montowane z boku lub z przodu, podczas, gdy profil „L“ może być skierowany w dół (a) lub w górę (b).

Uwaga: Miejsce do montażu uchwytów należy wybrać przed zamówieniem rolety, ponieważ od niego zależy długość linki.

Jeżeli uchwyty będą montowane w górę (b), należy pozostawić co najmniej 20 mm między uchwytem i podłogą lub parapetem.

Przymocuj uchwyty do ściany za pomocą śrub i komponentów odpowiednich do rodzaju konstrukcji, na której mają być przymocowane (konstrukcja metalowa, cement, cegła itp.) W razie potrzeby należy zastosować podkładki pod uchwyty. Przytrzymuj linkę przy naciąganiu, aby zapobiec jej skręcaniu.

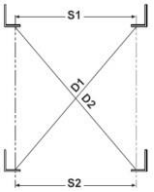

UWAGA

Sprawdź równoległość i prostopadłość czterech punktów mocowania. Można to zrobić mierząc odległości „S1“ i „S2“ lub przekątne „D1“ i „D2“. Wymiary muszą być takie same ± 1 mm.

6.2.6 MONTAŻ ZEWNĘTRZNY Z PRZEJŚCIEM PRZEZ ŚCIANĘ

U rolet zewnętrznych montowanych z przejściem przez ścianę i z korbą z przegłubem we wnętrzu, należy dokładnie wyznaczyć pozycję otworu dla kątowego pręta 30 cm (15).

- Przymocuj uchwyty na ścianę lub na sufit i zainstaluj roletę na swoim miejscu. Za pomocą ołówką wyznacz dolną pozycję rogu kasety na ścianę lub na ramę okna. Wyjmij roletę z uchwytów montażowych i zmierz odległość od dolnego rogu kasety do środka otworu (A) w tylnej części obudowy (służącego do umieszczenia kątowego pręta do sterowania systemem przegubowym). Zaznacz tą samą odległość na ścianie zaznaczając tym samym środek otworu do wiercenia.

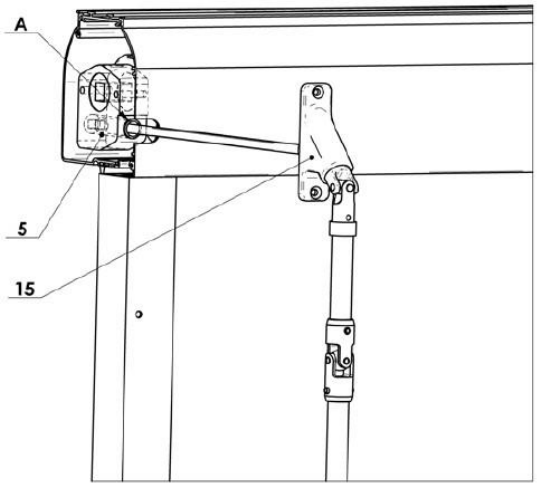

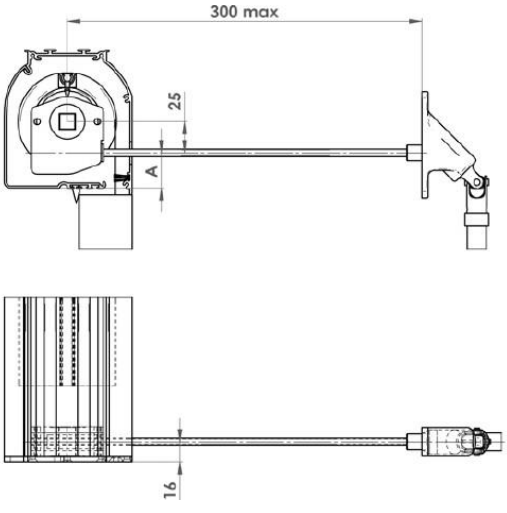

- Ostrożnie wywierć przez ścianę otwór wiertłem o średnicy 8 mm. Otwór musi być idealnie poziomy.
- Zamontuj ponownie roletę i włóż przez ścianę od wewnątrz przepust ścienny, aby sprawdzić prawidłową pozycję otworu. Następnie za pomocą piły utnij pręt kątowy na odpowiednią długość. Długość pręta zależy od grubości ściany.

7. PODŁĄCZENIE ROLETY SCREEN GW

Należy przestrzegać instrukcji montażu napędu dołączonej do niniejszej instrukcji.

- Instalacja elektryczna musi być wykonanna zgodnie z przepisami i normami IEC. Użyj przełączników impulsowych wraz ze sterowaniem, we wszystkich sytuacjach, w których istnieje więcej niż jedno urządzenie do sterowania roletą. Jednostka sterująca zapisze podany impuls na ok. 3 minuty lub do momentu otrzymania kolejnego polecenia.

OSTRZEŻENIE: Aby instalacja odpowiadała standardom miedzynarodowym, przed obwodem należy zainstalować wyłącznik o otwarciu styków co najmniej 3 mm.

W przypadku instalacji kilku rolet ze sterowaniem grupowym, w których użytkownik nie widzi wszystkich rolet, należy zabezpieczyć miejsce, aby w trakcie pracy rolety nie znajdowały się w jej obrębie żadne osoby ani inne przedmioty.

- Nie podłączaj dwóch lub więcej napędów do tej samej jednostki sterującej bez użycia jednostki sterowania grupowego. Nie instaluj przełączników na światło. Nie podłączaj dwóch lub więcej przełączników do tego samego napędu.
- W przypadku sterowania grupowego nie należy używać przełącznika z blokadą bez jednostki sterującej, w przeciwnym razie istnieje ryzyko duplikowania polecenia, po czym nastąpi zwarcie silnika.
- Wszystkie szkody powstałe w wyniku nieporzestrzegania powyższych zaleceń nie będą przypisane producentowi i **doprowadzą do utraty gwarancji**.

8. USTAWIANIE I TEST ROLETY

8.1 USTAWIANIE POZYCJI KRAŃCOWYCH

UWAGA: Podłączenie elektryczne, naprawa i konserwacja mogą być wykonane wyłącznie przez wykwalifikowanego elektryka. Roleta może być dostarczona z napędem standard lub z napędem RTS z wbudowanym odbiornikiem działającym z pilotem:

NAPĘD STANDARD :

Napęd na wyjściu ma 4-żyłowy przewód:

- niebieski = zero robocze,
- brązowy = kierunek góra / dół,
- czarny = kierunek góra / dół,
- żółto-zielony = zero ochronne.

Podczas podłączania przewodów zasilajacych należy sprawdzić który z kabli, brązowy czy czarny, odpowiada za podnoszenie oraz opuszczanie rolety, zależy od tego, po której stronie rury nawojowej zostanie umieszczony napęd.

NAPĘD RTS:

Napęd na wyjściu ma 3-żyłowy przewód:

- niebieski = faza / zero robocze,
- brązowy = faza / zero robocze,
- żółto-zielony = zero ochronne.

Ustawienie krańcowych położeń nie jest nastawione automatycznie. Wyłączniki krańcowych położeń można ustawić na różne sposoby, w zależności od typu i marki zastosowanego napędu. Instrukcje dotyczące programowania i ustawiania wyłączników krańcowych znajdują się w osobnej instrukcji.

Przed ostatecznym podłączeniem i działaniem sprawdź, czy system działa prawidłowo. Uruchom roletę przez co najmniej dwa kolejne cykle i sprawdź funkcję odłączenia termicznego po 4 minutach ciągłej pracy. Aby zapewnić prawidłowe funkcjonowanie rolety, sprawdź, czy rura nawojowa jest idealnie wypoziomowana.

OSTRZEŻENIE: Istnieje ryzyko zmiażdżenia, jeśli ręka zostanie przypadkowo wciągnięta między tkaninę a górną kasetę rolety. Przed uruchomieniem rolety należy trzymać ręce z dala od powierzchni pracy rolety, aby uniknąć ryzyka urazu. Występowanie wibracji lub nadmiernego hałasu oznacza uszkodzenie lub nieprawidłowy montaż.

8.2 TEST

Aby zapewnić prawidłowe funkcjonowanie rolety upewnij się, czy rura nawojowa jest idealnie wypoziomowana po instalacji.

9. OBSŁUGA

OSTRZEŻENIE: **Przed rozpoczęciem pracy rolety upewnij się, że żadne osoby ani inne przedmioty nie znajdują się w jej obrębie. Przed uruchomieniem rolety należy trzymać ręce z dala od powierzchni pracy rolety, aby uniknąć ryzyka urazu. Wymuszenie ruchu rolety może spowodować jej uszkodzenie.**

9.1 URZĄDZENIE ZABEZPIECZAJĄCE

Napęd posiada automatyczny wyłącznik termiczny, który zabezpiecza silnik przed przegrzaniem. Wyłącznik termiczny aktywuje sie po 4-6 minutach ciągłej pracy silnika. Przed ponownym włączeniem rolety pozostaw silnik aż do całkowitego wychłodzenia.

9.2 DEMONTAŻ / UTYLIZACJA

W odniesieniu do dyrektywy 2002/95/WE (RoHS) w sprawie stosowania ołowiu, chromu, kadmu i innych substancji niebezpiecznych dla środowiska, nie przewidziano specjalnych instrukcji dotyczących utylizacji rolet, roleta nie zawiera znaczących ilości takich substancji. Jednakże ISOTRA stara sie wyeliminować, jeśli jest to możliwe, wykorzystanie tych substancji, aby wszystkie części rolety spełniały wymagania tej europejskiej dyrektywy.

Zgodnie z dyrektywą 2002/96/WE w sprawie zużytego sprzętu elektrycznego i elektronicznego (WEEE), należy wyjąć z rolety przed utylizacją napęd i wszystkie inne zainstalowane urządzenia elektryczne. Nie wyrzucaj rolety do odpadów komunalnych. Wszystkie części rolety należy podać recyclingowi w punktach zbiórki. W przypadku wymiany rolety na nową, możliwe jest przesłanie zużytej (starej) rolety do firmy ISOTRA w celu utylizacji.

10. KONSERWACJA

Zaleca się regularną konserwację rolety co 2 lata. Nie są przewidziane żadne czynności konserwacyjne, z wyjątkiem możliwego czyszczenia tkaniny:

CZYSZCZENIE TKANINY

Tkanina	Czyszczenie
SATIN, SATINÉ BLACKOUT, SCREEN NATURE, SATINÉ METAL, SCR3005	Wyczyść za pomocą miotełki lub przetrzyj wilgotną ściereczką namoczoną w wodzie z dodatkiem łagodnego detergentu. Nie szorować.
SOLTIS 92	Przetrzyj wilgotną ściereczką namoczoną w wodzie z dodatkiem łagodnego detergentu. Nie używać wywabiaczy zawierających alkohol. Nie szorować.

ROLETA ZEWNĘTRZNA - SCREEN GW

PROBLEM	MOŻLIWE PRZYCZYNY	ROZWIĄZANIE
Tkanina nie zwija się prawidłowo, tkanina jest przesunięta w bok	Nierówna powierzchnia tkaniny (wada produkcyjna tkaniny).	Nałóż warstwę dystansową (np.taśmę klejącą) bezpośrednio na rurę nawojową, na stronie przeciwnej do miejsca w którym przesuwa się tkanina. Powtarzaj nanoszenie warstw tasmy dopóki wada nie zostanie całkowicie usunięta.
	Roleta nie jest prostopadła.	Sprawdź czy roleta nie jest poddana żadnym odkształceniom i czy jest zamontowana pod kątem prostym. Sprawdź, czy na ścianach lub na innych elementach wspierających nie występują nierówności, które mogłyby spowodować deformację między dwoma bokami rolety. W przypadku potrzeby użyj podkładki dystansowe.
Roleta nie podnosi się całkowicie	Niepoprawne przyłącza.	Ściągnij pokrywę i sprawdź poprawność przyłącza.

	Wyłączniki krańcowe nie są ustawione prawidłowo.	Ustaw ponownie punkty krańcowe zgodnie z instrukcją.
Roleta zatrzymuje się podczas opuszczania albo podnoszenia	Wyłączniki krańcowe nie są ustawione prawidłowo.	Ustaw ponownie punkty krańcowe zgodnie z instrukcją.
	Prowadnice nie są wyosiowane.	Sprawdź, czy dolne pokrywy szyn przebiegają płynnie wzdłuż linek lub aluminiowych szyn bocznych i skoryguj wszelkie deformacje, które wystąpiły podczas transportu. Sprawdź czy boczne prowadnice / linki są idealnie równoległe i prostopadłe do rury nawojowej.
Napęd nie zatrzymuje się w pozycji końcowej	Dwa lub więcej napędów podłączonych razem bez użycia jednostki do sterowania grupowego.	Sprawdź okablowanie.
	Wada napędu.	Jeśli napęd nie zatrzymuje się po dokończeniu procedury instalacji wyłączników krańcowych, sprawdź czy adapter jest dobrze ustawiony na głowicy napędu, czy nie wysunął się z pierścienia obrotowego. W przeciwnym razie skontaktuj się z serwisem.
Hałas	Wada napędu.	Odłącz silnik, przetestuj go a w razie potrzeby wymień.
Napęd zablokuje się po długim okresie pracy	Włącza się zabezpieczenie przed przegrzaniem.	Odczekaj kilka minut, aż silnik ostygnie. **UWAGA:** Ustaw przełącznik do pozycji neutralnej, aby zapobiec przypadkowemu uruchomieniu.
Roleta nie porusza się	Nieprawidłowe okablowanie.	Zkontrolujte elektrické napájení na spínači. Zkontrolujte elektrické zapojení a neporušenost vodiče mezi motorem a spínačem.
	Wada napędu.	Odłącz silnik, przetestuj go a w razie potrzeby wymień.
	Nieprawidłowe ustawienie wyłączników krańcowych.	Sprawdź czy napęd nie jest regulowany przez tą samą pozycję zatrzymania w obu kierunkach. Naciśnij przełącznik i jeden z przycisków przełącznika końcowego jednocześnie.

WAŻNE: nie demontuj silnika, w przeciwnym razie stracisz gwarancję. W przypadku jakichkolwiek rozbieżności użytkownik powinien skontaktować się ze sprzedawcą lub bezpośrednio z producentem, ISOTRA a.s. Wszelkie czynności konserwacyjne muszą być wykonywane przez wykwalifikowany personel.