MARKIZY

1. POMIAR

PRZED POMIAREM

Należy sprawdzić czy podłoże nadaje się do montażu markizy pod kątem równości powierzchni elewacji i ścian oraz ich wytrzymałości. Następnie ocenić wysokość umieszczenia markizy pod względem spełnienia wymogu zacienienia i oczekiwanych wymiarów. Ocenić wizualne aspekty umieszczenia markizy.

POMIAR

Szerokość (mm) = rzeczywista szerokość markizy (w przypadku montażu we wnęce należy podać szerokość wnęki).

Wysięg (mm) = rzeczywisty wysięg markizy (wysięg musi być minimalnie o 500 mm mniejszy niż szerokość markizy)

UWAGA: Przy całkowitym wyciągnięciu markizy musi być zachowana minimalna wysokość przejścia 2200 mm.

2. MONTAŻ

Montaż należy przeprowadzać zgodnie z niniejszą instrukcją, aby uniknąć niepotrzebnych błędów przy montażu lub innych niedogodności z nim związanych.

KONTROLA:

- przed montażem zalecamy przeprowadzenie kontroli wszystkich części przy dostawie towaru, co zapobiegnie ewentualnym problemom. Ewentualne braki lub zastrzeżenia dotyczące montażu lub samej markizy należy zgłaszać producentowi.

2.1 MONTAŻ WŁASNY MARKIZA BEZ PROFILU NOŚNEGO - JASMINA

- Rozpakować markizę w taki sposób, aby były widoczne tylko konsole boczne z otworem do montażu
- Konsole boczne wyrównać i zmierzyć odległość otworów
- Sprawdzić równość powierzchni miejsca do montażu
- Wyznaczyć zmierzone otwory w miejscu montażu i wywierć otwory
- Wydmuchać z otworów pył, wypełnić materiałem kotwiącym i pozostawić do wyschnięcia
- Umieścić markizę na śruby, przymocować za pomocą nakrętki (w przypadku sterowania elektrycznego podłączyć zasilanie)
- Rozpakować pozostałą część markizy, rozwinąć markizę, ustawić kąt nachylenia, sprawdzić i dokręcić wszystkie śruby
- Sprawdzić czy markiza działa prawidłowo

Konsola sufit / ściana

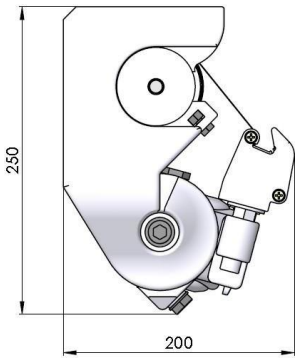

2.2 MONTAŻ WŁASNY MARKIZA Z PROFILEM NOŚNYM – STELA

- Rozpakować markizę i sprawdzić wszystkie niezbędne komponenty
- Sprawdzić równość powierzchni miejsca do montażu
- Zmierzyć konsole i zaznaczyć odległości otworów, wywiercić otwory
- Wydmuchać z otworów pył, wypełnić materiałem kotwiącym i pozostawić do wyschnięcia
- Przymocować konsole, wyrównać i dokręcić śruby
- Umieścić markizę na konsolach, przymocować za pomocą śrub z nakrętką (w przypadku sterowania elektrycznego podłączyć zasilanie)
- Rozwinąć markizę, ustawić kąt nachylenia, sprawdzić i dokręcić wszystkie śruby
- Sprawdzić czy markiza działa prawidłowo

Uwaga techniczna: umieszczenie skrajnych wsporników konsoli wynosi maksymalnie 150 mm od uchwytu ramion lub wsparcia kolebki.

Konsola sufit/ściana

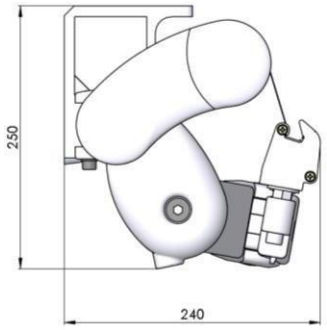

Konsola ściana/sufit
- krzyżowe ramiona

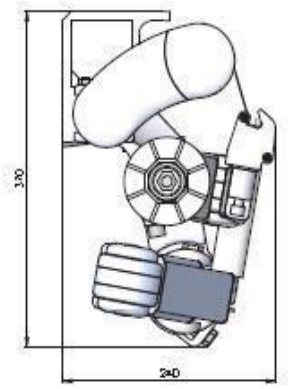

Konsola krokwie
- krzyżowe ramiona

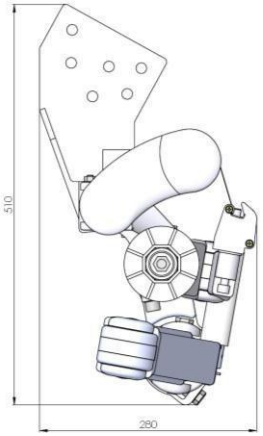

Konsola krokwie

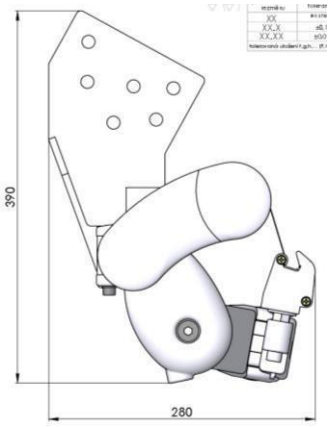

2.3 MONTAŻ WŁASNY MARKIZA KASETOWA

- Rozpakować markizę i sprawdzić wszystkie elementy
- Sprawdzić równość powierzchni miejsca do montażu
- Umieścić wsporniki ścienne w bocznych konsolach zmierzyć odległość otworów
- Nanieść zmierzone wartości na miejsce montażu, wywiercić otwory
- Wydmuchać z otworów pył, wypełnić materiałem kotwiącym i pozostawić do wyschnięcia
- Przymocować konsole, wyrównać i dokręcić śruby
- Umieścić markizę na konsole, przymocować (w przypadku sterowania elektrycznego podłączyć zasilanie)
- Rozwinąć markizę, ustawić kąt nachylenia, sprawdzić i dokręcić wszystkie śruby
- Sprawdzić czy markiza działa prawidłowo

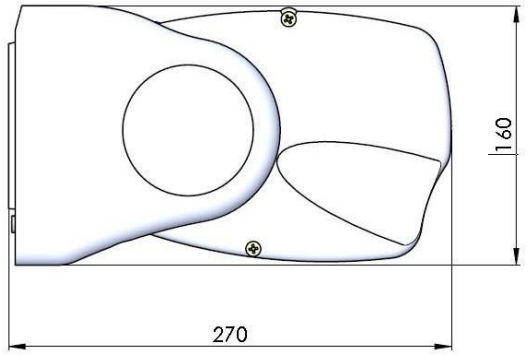

Konsola ściana

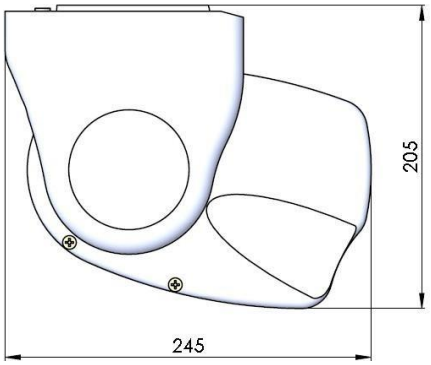

Konsola sufit

REGULACJA KĄTA NACHYLENIA MARKIZY:

- Kąt nachylenia markizy jest ustawiony fabrycznie na minimum.
- Rozwinąć markizę, poluzować śruby na ramionach.
- Za pomoca dolnej śruby /przekręcić w lewo/ ustawić nachylenie.
- Dokręcić wszystkie śruby.

USTAWIENIE KOLEBKI MARKIZY:

- Kąt nachylenia markizy jest ustawiony fabrycznie na minimum.
- Przy montażu poluzować imbusowe śruby na kołysce, tak aby można było swobodnie poruszać plastikową częścią.
- Rozwinąć markizę, ustawić odpowiedni kąt nachylenia (tkanina musi być naprężona) a plastikową część kołyski ustawić w taki sposób, aby tkanina wychodziła z kołyski bliżej górnej krawędzi plastikowej części
- Dokręcić śruby imbusowe i sprawdzić działanie markizy.

MONTAŻ:

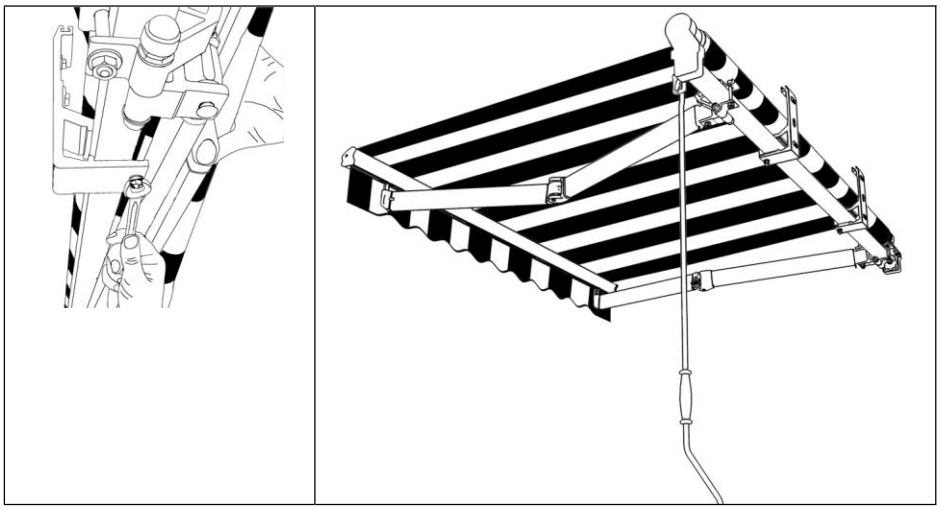

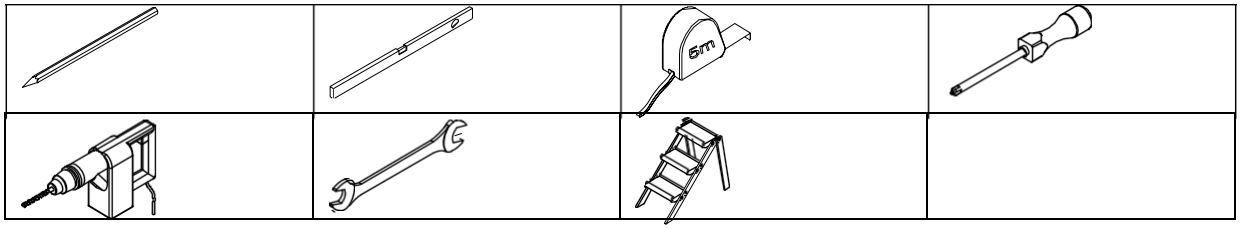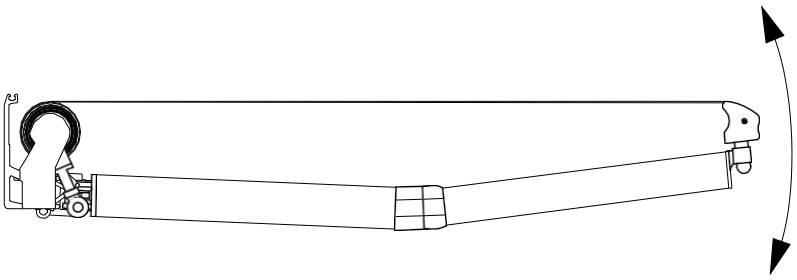
5m